SKEMA BANGUNAN DI CURUG Sr

Luas Baku : 53 Ha

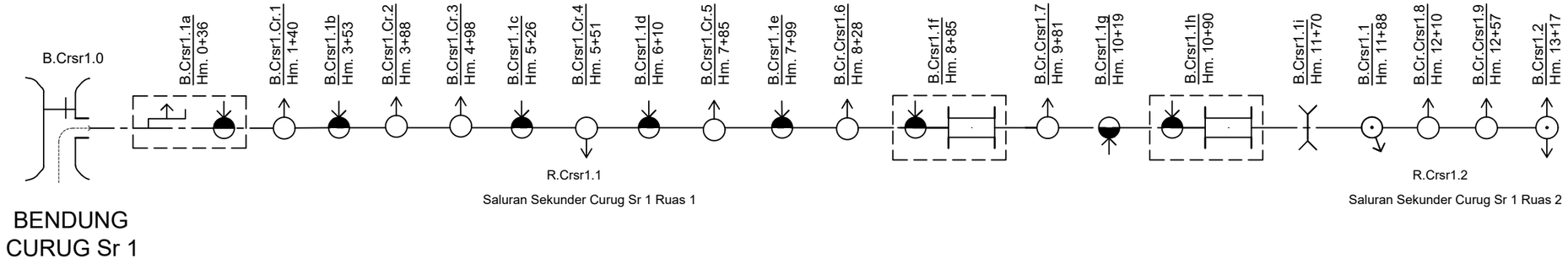

BENDUNG
CURUG Sr 1

Saluran Sekunder Curug Sr 1 Ruas 1

Saluran Sekunder Curug Sr 1 Ruas 2

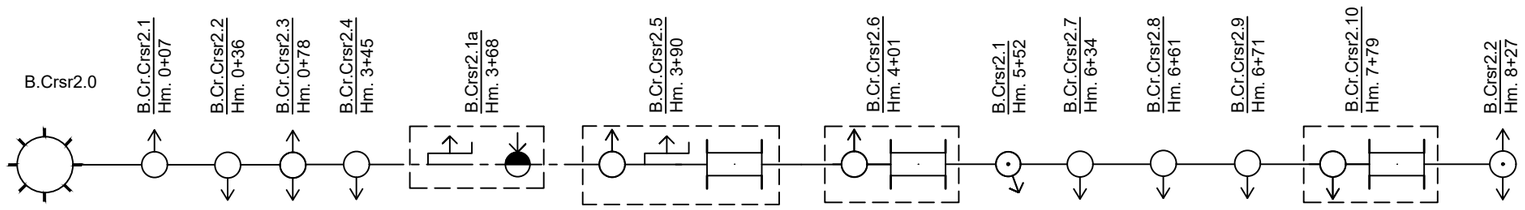

MATA AIR
CURUG Sr 2

Saluran Sekunder Curug Sr 2 Ruas 1

Saluran Sekunder Curug Sr 2 Ruas 2

KETERANGAN

- Bendung
- Free Intake
- Sungai
- Saluran Induk
- Saluran Sekunder
- Saluran Tersier
- Bangunan Pemasukan
- Bangunan Penguras
- Bangunan Bagi
- Bangunan Bagi Sadap
- Bangunan Sadap
- Bangunan Corongan
- Jembatan Desa
- Gorong - Gorong Silang
- Bangunan Pelimpah Samping
- Bangunan Ukur
- Gorong - Gorong
- Bangunan Syphon
- Gorong-gorong Rel Kereta Api
- Bangunan Terjun
- Box Tersier
- Kantong Lumpur
- Tempat Mandi Hewan
- Tempat Cuci Orang
- Talang
- Got Miring
- Terowongan
- Plat Layan
- Gabungan Bangunan Satu Nomenklatur / Kombinasi

Luas Baku Sesuai Permen = 53 Ha
Luas Fungsional = 47.52 Ha

PEMERINTAH KABUPATEN SEMARANG
DINAS PEKERJAAN UMUM
Jl. KH. Hasyim Ashari No. 3 (024)6921607 (024)6921607
UNGARAN 50517

PROVINSI JAWA TENGAH

KABUPATEN : SEMARANG

PEKERJAAN : DATA DASAR KONDISI IRIGASI PAKET III

NO / JML LEMBAR : 1 / 1

GAMBAR : SKEMA BANGUNAN DI CURUG Sr

DIGAMBAR :

CV. Hidro Konsult